PHILDAR

FRANCE 5 F - BELGIQUE/BELGIË/LUXEMBOURG 35 FB/BF/F LUX - NEDERLAND 1,95 FL

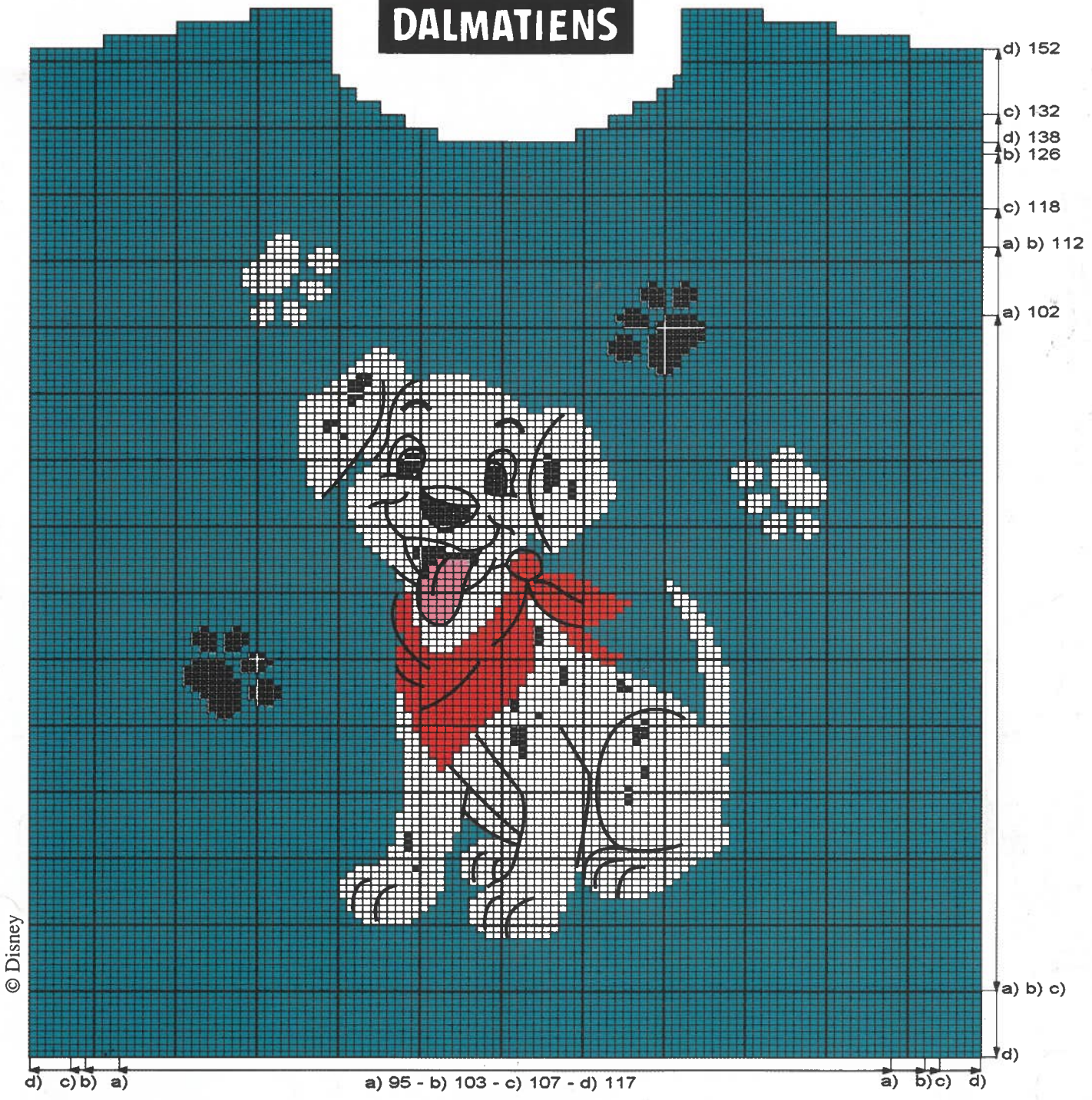

© Disney

Phil'Soft 3.5 **TAHITI** | Phil'Soft 3.5 **NOIR** | Phil'Soft 3.5 **BLANC** | Phil'Laine **MANDARINE** | Pure laine **RUBAN**

Le diagramme représente la grande taille. Pour les diminutions d'encolure et d'épaules des autres tailles, se reporter à l'explication.
Attention : selon les tailles, le diagramme ne commence pas la même hauteur et n'a pas la même largeur.

PULLS
N° 752-T5-078 et 079

TAILLES
a) 4 ans **b)** 6 ans **c)** 8 ans **d)** 10/12 ans

QUALITES PHILDAR(nombre de pelotes) "CHIOT

QUALITES	COLORIS	a)	b)	c)	d)
PHIL SOFT 3,5	TAHITI	4	5	6	7
	BLANC	1	1	1	1
	NOIR	1	1	1	1
PHIL'LAINE	MANDARINE	1	1	1	1
PURE LAINE	RUBAN	1	1	1	1
COTON à broder	NOIR				

Composition du modèle:
52% Acrylique - 33% Laine - 15% Polyamide

"COUPLE"

QUALITES	COLORIS	a)	b)	c)	d)
PHIL SOFT 3,5	LANDE	4	5	6	7
	BLANC	1	1	1	1
	NOIR	1	1	1	1
	RUBIS	1	1	1	1
PHIL'LAINE	MAIS	1	1	1	1
	ENCRE	1	1	1	1
PURE LAINE	RUBAN	1	1	1	1
COTON à broder	NOIR				

Composition du modèle:
52% Acrylique - 34% Laine - 14% Polyamide

AIGUILLES
N° 3 pour les côtes - N° 3,5 pour le jersey et le jacquard.

POINTS EMPLOYES
Côtes 1/1 - Jersey - Jacquard (voir diagrammes).
Broderie au pt de tige et au pt passé plat (voir contours et photos). Pour plus de facilité, nous vous conseillons de rebroder au pt de m. les petites parties de jacquard.

ECHANTILLON
Important: il est indispensable à la réalisation d'un tricot aux bonnes dimensions.
10 cm de jersey ou de jacquard aig. n° 3,5 = 25 m. et 33 rgs.

REGLAGES MACHINE
Les côtes 1/1 se tric. au réglage n°7 écartement des fontures n° 4 - Le jersey, réglage n° 10 - Le jacquard est réalisable à l'aide du chariot intarsia, réglage n° 10.

DOS ET DEVANT

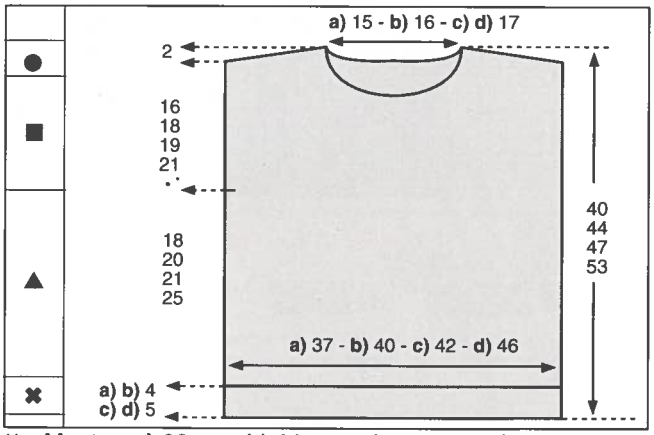

✖→Monter: **a)** 88 m. - **b)** 96 m. - **c)** 100 m. - **d)** 110 m., aig. n° 3, col. TAHITI ou col. LANDE, tric. en côtes 1/1 pendant **a) b)** 4 cm (14 rgs) - **c) d)** 5 cm(16 rgs).

▲→Cont. aig. n° 3,5 en répartissant 7 augm. sur le 1er rg.
On obtient: **a)** 95 m. - **b)** 103 m. - **c)** 107 m. - **d)** 117 m.
Dos: tric. en jersey col. TAHITI ou col. LANDE.
Devant: tric. en jacquard en suivant le diagramme correspondant.

■→A **a)** 18 cm (60 rgs) - **b)** 20 cm (66 rgs) - **c)** 21 cm (70 rgs) - **d)** 25 cm (82 rgs) de haut. après les côtes, marquer les m. lis. d'un fil de couleur pour repérer les emman.
A **a)** 31 cm (102 rgs) - **b)** 34 cm (112 rgs) - **c)** 36 cm (118 rgs) - **d)** 42 cm (138 rgs) de haut. après les côtes, former l'encol. devant en rab. les **a)** 11 m. - **b)** 13 m. - **c) d)** 17 m. centr. puis ts les 2 rgs: 1 x 4 m., 2 x 3 m., 1 x 2 m., 1 x 1 m.

●→A **a)** 34 cm (112 rgs) - **b)** 38 cm (126 rgs) - **c)** 40 cm (132 rgs) - **d)** 46 cm (152 rgs) de haut. après les côtes, biaiser les épaules en rab. de ch. côté ts les 2 rgs: **a)** 3 x 7 m. et 1 x 8 m. - **b) c)** 4 x 8 m. - **d)** 3 x 9 m. et 1 x 10 m.

En même temps, former l'encol. dos en rab. les **a)** 17 m. - **b)** 19 m. - **c) d)** 23 m. centr. puis tous les 2 rgs: 2 x 5 m.

Profondeur d'encol. dos: 2 cm
Profondeur d'encol. devant: **a)** 5 - **b) c) d)** 6 cm

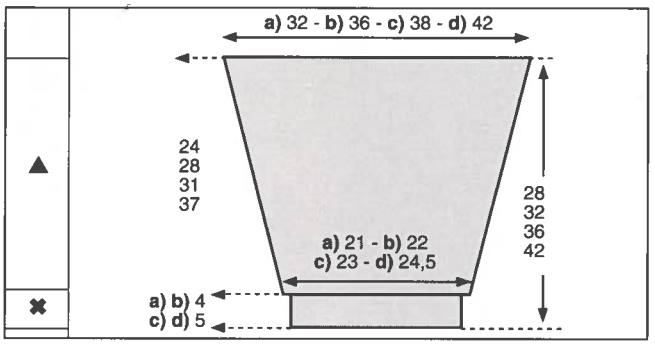

MANCHES
✖→Monter :**a)** 44 m. - **b)** 48 m. - **c)** 50 m. - **d)** 54 m., aig. n° 3 col. TAHITI ou col. LANDE, tric. en côtes 1/1 pendant **a) b)** 4 cm (14 rgs) - **c) d)** 5 cm (16 rgs).

▲→ Cont. en jersey, aig. n° 3,5, en répartissant 10 augm. sur le 1er rg.
On obtient **a)** 54 m. - **b)** 58 m. - **c)** 60 m. - **d)** 64 m.

Augm. de ch. côté.
a) ts les 4 rgs: 5 x 1m. et ts les 6 rgs: 9 x 1 m.
b) ts les 4 rgs: 8 x 1m. et ts les 6 rgs: 9 x 1 m.
c) ts les 4 rgs: 9 x 1m. et ts les 6 rgs: 10 x 1 m.
d) ts les 4 rgs: 8 x 1m. et ts les 6 rgs: 14 x 1 m.

A **a)** 24 cm (80 rgs) - **b)** 28 cm (92 rgs) - **c)** 31 cm (102 rgs) - **d)** 37 cm (122 rgs) de haut. après les côtes, rab. les **a)** 82 m. - **b)** 92 m. - **c)** 98 m. - **d)** 108 m. obtenues.
Tric. la seconde manche semblable.

BANDE D'ENCOLURE
Monter: **a)** 98 m. - **b)** 104 m. - **c) d)** 110 m., aig. n° 3, col. TAHITI ou col. LANDE, tric. en côtes 1/1 pendant 2,5 cm (10 rgs) puis faire 1 rg endr. sur l'endr. et quelques rgs de jersey d'un autre coloris. Repasser ces rgs de jersey il suffira au moment du montage de les détricoter pour retrouver le coloris de base.

ASSEMBLAGE
Faire les broderies au pt de tige et au pt passé plat (voir contours et photo). Faire les coutures des épaules à pts arrière (pt de piqûre) sur l'envers du travail. Coudre les manches en grafting sur lis. entre les fils de couleur. Coudre les côtés et le dessous des manches en couture invisible. Coudre la bande d'encol., m. par m., à pts arrière sur l'endr. du trav. Terminer en repassant légèrement les coutures sur l'envers du tricot.

Walt Disney's 101 DALMATIENS

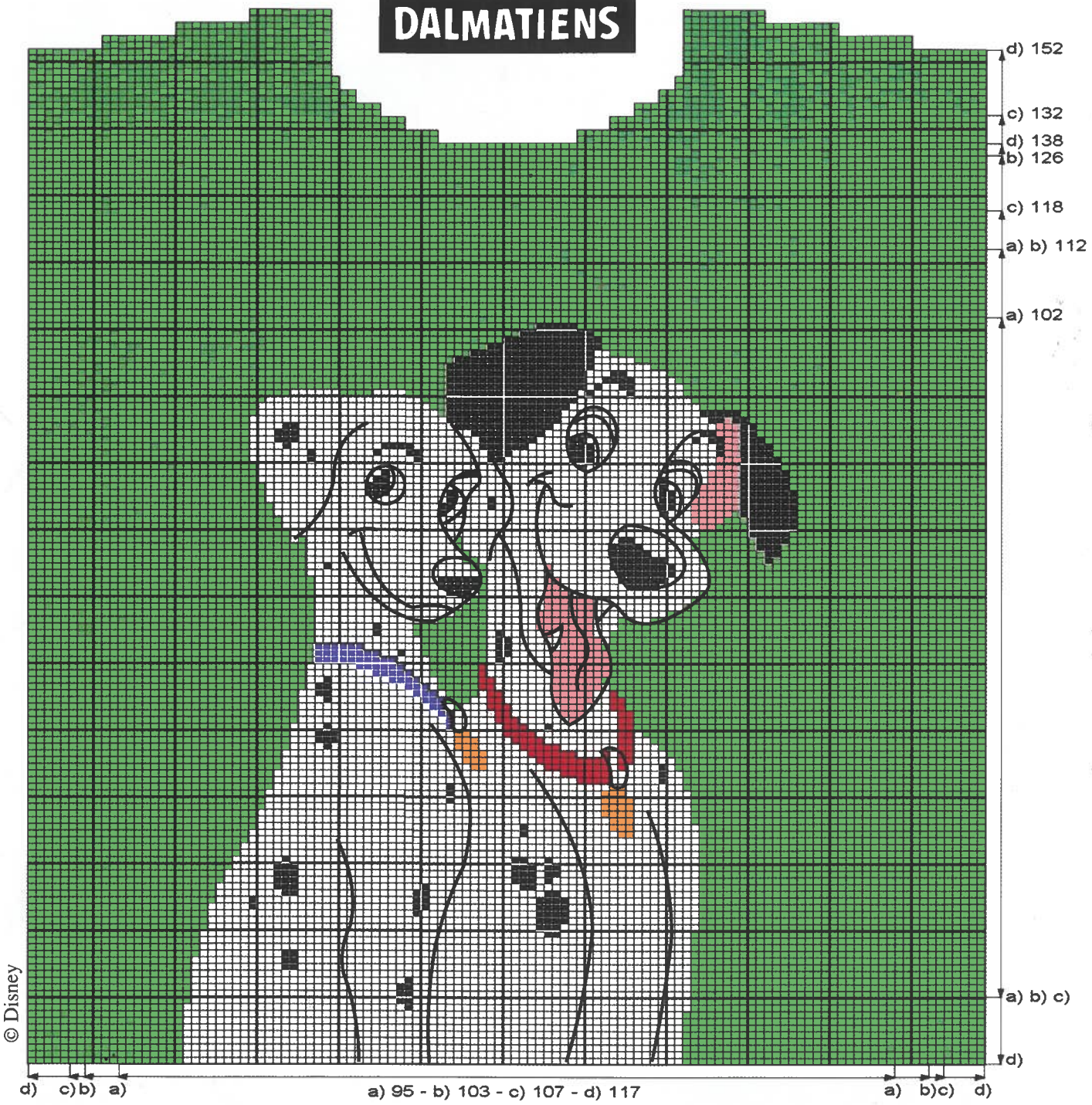

Phil'Laine ENCRE | Phil'Soft 3.5 NOIR | Phil'Soft 3.5 RUBIS | Phil'Laine MAÏS | Phil'Soft 3.5 LANDE | Phil'Soft 3.5 BLANC | Pure Laine RUBAN

Le diagramme représente la grande taille. Pour les diminutions d'encolure et d'épaules des autres tailles, se reporter à l'explication.
Attention : selon les tailles, le diagramme ne commence pas la même hauteur et n'a pas la même largeur.

Disney Classic

210752 (0)000
3 307671 595123

«PHILDAR EDITEUR - RC ROUBAIX B 475.483.319 - B.P. 619 - ROUBAIX CEDEX 1 - Imprimé en France - Imprimerie TECHNIPHOTO TEMPLEMARS - © PHILDAR 1995 - 3961».